МИНИСТЕРСТВО НАУКИ И ВЫСШЕГО ОБРАЗОВАНИЯ
РОССИЙСКОЙ ФЕДЕРАЦИИ

ФЕДЕРАЛЬНОЕ ГОСУДАРСТВЕННОЕ АВТОНОМНОЕ НАУЧНОЕ УЧРЕЖДЕНИЕ

«ФЕДЕРАЛЬНЫЙ НАУЧНЫЙ ЦЕНТР ИССЛЕДОВАНИЙ И РАЗРАБОТКИ ИММУНОБИОЛОГИЧЕСКИХ ПРЕПАРАТОВ ИМ. М.П. ЧУМАКОВА РАН» (ИНСТИТУТ ПОЛИОМИЕЛИТА)
(ФГАНУ «ФНЦИРИП им. М.П. Чумакова РАН» (Институт полиомиелита))

Адрес места нахождения: улица Кржижановского, дом 29, корпус 5, помещение I, комната № 6, город Москва, 117218

Почтовый адрес: поселение Московский, посёлок Института полиомиелита, домовладение 8, корпус 1, город Москва, 108819

Тел./факс (495) 841-90-02; (495) 549-67-60
E-mail: sue_polio@chumakovs.su; www.chumakovs.ru
ОКПО 01895045, ОГРН 1167746624847,
ИНН/КПП 7751023847/772701001

09. 06 2022 № 09/1

На № _____ от _____

Поставщикам, заинтересованным в поставке Товара
От:
Федеральное государственное автономное научное учреждение «Федеральный научный центр исследований и разработки иммунобиологических препаратов им. М.П. Чумакова РАН» (Институт полиомиелита) ФГАНУ «ФНЦИРИП им. М.П. Чумакова РАН» (Институт полиомиелита),
108819, г. Москва, поселение Московский, поселок Института полиомиелита, домовладение 8, корпус 1, umto@chumakovs.su, (495) 841-01-32

Запрос о предоставлении коммерческого предложения

ФГАНУ «ФНЦИРИП им. М.П. Чумакова РАН» (Институт полиомиелита) планирует проведение процедуры закупки расходных материалов для нужд ФГАНУ «ФНЦИРИП им. М.П. Чумакова РАН» (Институт полиомиелита) (далее - Товар) в соответствии с Федеральным законом от 18.07.2011 N 223-ФЗ «О закупках товаров, работ, услуг отдельными видами юридических лиц». Просим предоставить информацию о ценах и условиях поставки на указанный ниже товар:

№ п/п	Наименование поставляемого Товара, модель, каталожный номер, артикул, Товарный знак, Производитель, страна происхождения	Наименование, основные характеристики поставляемого Товара, в случае поставки запасных частей и комплектующих указывается для какого оборудования (модель, серийный номер, производитель, страна происхождения и т.п.) / Показатели эквивалентности	Ед.изм.	Кол-во
1	Реле давления RT 200 Danfoss (Данфосс), Артикул 017-523966	Предназначено для работы в промышленных, холодильных установках: Ручной сброс на понижение: Наличие Тип присоединения G3/8A: Наличие Макс. давление, бар: 22 Макс. рабочая температура, °C: 70 Мин. рабочая температура, °C: -50 Регулируемая среда - воздух, масло, вода, газообразные среды, пар: Наличие Диапазон настройки, бар: 0,2-6 Контактная нагрузка, A: 4	Шт.	1

		Дифференциал, бар: 0,25 Степень защиты: IP66 по ГОСТ 14254-2015		
2	Реле давления RT116 Danfoss (Данфосс), Артикул 017-519966	Предназначено для работы в промышленных, холодильных установках: Тип присоединения G3/8A: Наличие Макс. давление, бар: 22 Макс. рабочая температура, °C: 70 Мин. рабочая температура, °C: -50 Регулируемая среда - воздух, масло, вода, газообразные среды, пар: Наличие Диапазон настройки, бар: 1-10 Контактная нагрузка, A: 4 Степень защиты: IP66 по ГОСТ 14254-2015	Шт.	1
3	Проточные датчики контроля электропроводности воды серии WA01-A с выходом 4–20мА, Эконикс	Предназначен для непрерывного контроля электропроводных параметров рабочей жидкости: Диапазон измерения: 200 мкСм/см. Напряжение питания Uп ≥ 9В + 0,02А х Rн: Наличие Выходной сигнал 4-20 мА с 2х проводной схемой: Наличие Крепление - неподвижный штуцер с резьбой 3/4″: Наличие Степень защиты: IP65 по ГОСТ 14254-2015	Шт.	1
4	Проточные датчики контроля электропроводности воды серии WA01-A с выходом 4–20мА, Эконикс	Предназначен для непрерывного контроля электропроводных параметров рабочей жидкости: Диапазон измерения: 20 мкСм/см. Напряжение питания Uп ≥ 9В + 0,02А х Rн: Наличие Выходной сигнал 4-20 мА с 2х проводной схемой: Наличие Крепление - неподвижный штуцер с резьбой 3/4″: Наличие Степень защиты: IP65 по ГОСТ 14254-2015	Шт.	1
5	Датчик давления Wika, модель A-10	Предназначен для общепромышленных применений: Рабочее давление, бар: 0…16 Класс точности 0,5: Наличие Выходной сигнал, В: 0…10 Электрическое присоединение 4-пин L-разъем DIN EN 175301-803: Наличие Температура рабочей среды, °C: от 0 до +80 Напряжение питания, VDC: 14…30. Тип присоединения - G 1/4A: Наличие Материал корпуса - 316L, нержавеющая сталь: Наличие Степень защиты: IP65 по ГОСТ 14254-2015	Шт.	3
6	Датчик давления Wika, модель A-10	Предназначен для общепромышленных применений: Рабочее давление, бар: 0…25 Класс точности 0,5: Наличие Выходной сигнал, В: 0…10 Электрическое присоединение 4-пин L-разъем DIN EN 175301-803: Наличие Температура рабочей среды, °C: от 0 до +80 Напряжение питания, VDC: 14…30. Тип присоединения - G 1/4A: Наличие Материал корпуса - 316L, нержавеющая сталь: Наличие Степень защиты: IP65 по ГОСТ 14254-20	Шт.	3
7	Цифровой электропневматический позиционер Burkert, типа 8694	Предназначен для интегрированной установки на прямоточные клапаны с пневматическим управлением: Материал корпуса - PPS, нержавеющая сталь: Наличие Контролируемая среда - нейтральные газы, воздух в соответствии с DIN ISO 8573-1: Наличие Присоединение - цанга ⌀ 6мм, резьба G1/8: Наличие Диапазон рабочего давления, бар: 0…7 Рабочее напряжение, В: 24	Шт.	1

		Температура рабочей среды, °С: от 0 до + 60 Степень защиты: IP65 по ГОСТ 14254-20		
8	Регулирующий прямой клапан Burkert	Предназначен для точного регулирования нейтральных и агрессивных жидкостей и газов: Тип: 2301 - 2-ходовой регулирующий прямой клапан с пневмоприводом серии ELEMENT Материал корпуса: нержавеющая сталь. Присоединение - G3/8"-G2 1/2": Наличие Диаметр номинальный, DN: 3...100 мм в соответствии с ГОСТ 28338-89 Рабочее давление, бар: 0…25 Температура рабочей среды, °С: от -10 до +185°С Вязкость среды: макс. 600 мм2/с. Выходные сигналы позиционера - бинарный, 4...20мА: Наличие Степень защиты: IP65 по ГОСТ 14254-20 *Образец:* 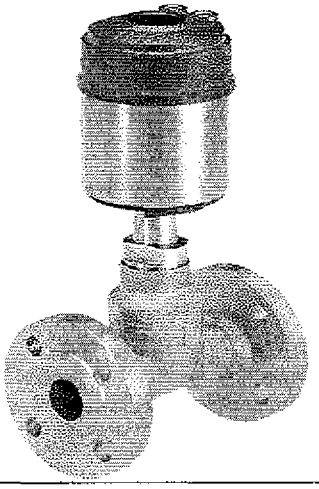	Шт.	1
9	Проходной клапан с внешним управлением Burkert	Предназначен для нейтральных и агрессивных жидкостей и газов: Тип: 2012 - поршневого пневмопривода и корпуса 2/2-ходового клапана, нормально закрытый (нз) Рабочие среды: вода, спирт, масла, солевые растворы, щелочные растворы, органические растворители, пар. Температура рабочей среды, °С: от -10 до +180 Сечение потока под седлом, мм: 15 Диаметр привода, мм: 40 Расход воды, м3/ч: 4,7 Минимальное управляющее давление, бар: 4 Материал корпуса: нержавеющая сталь 316L Максимальная вязкость, мм2/с: 600 Тип присоединения – фланцевое: Наличие Степень защиты: IP65 по ГОСТ 14254-20 *Образец:* 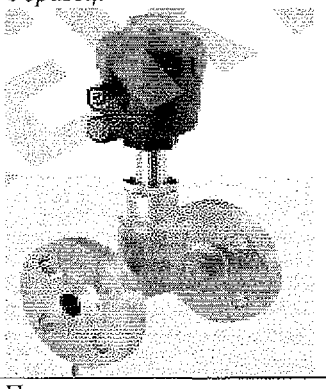	Шт.	1
10	Термопреобразователь сопротивления платиновый TMR31	Предназначен для измерения температуры: Погрешность - класс А, согласно IEC 60751: Наличие Время отклика (t50 = 1 с, t90 = 2 с): Наличие	Шт.	3

		Максимальное рабочее давление (статическое): при 20°С, бар: 100 Диапазон рабочих температур, °С: от - 50 до + 200. Степень защиты: IP66 по ГОСТ 14254-20		
11	Электропривод, типа J3C модели S20	Диапазон напряжения - автоматическое определение переменного тока (1 фаза) или постоянного тока, В: 24…220 Время отклика t90 = 10 с: Наличие Температурный диапазон, °С: от -20 до + 70 Рабочий угол, градус: 0…90 Степень защиты: IP67 по ГОСТ 14254-20	Шт.	1
12	Плавкая вставка ВПБ6-1	Материал: стекло Номинальное напряжение, В: 250 Номинальный рабочий ток, А: 0,16 Контакты: цилиндрические Длина корпуса, мм: 20 Диаметр корпуса, мм: 5 Вес, г: 14 ГОСТ 17242-86 (СТ СЭВ 3242-81)	Шт.	20
13	Плавкая вставка ВПБ6-2	Материал: стекло Номинальное напряжение, В: 250 Номинальный рабочий ток, А: 0,25 Контакты: цилиндрические Длина корпуса, мм: 20 Диаметр корпуса, мм: 5 Вес, г: 14 ГОСТ 17242-86 (СТ СЭВ 3242-81)	Шт.	20
14	Плавкая вставка ВПБ6-5	Материал: стекло Номинальное напряжение, В: 250 Номинальный рабочий ток, А: 0,5 Контакты: цилиндрические Длина корпуса, мм: 20 Диаметр корпуса, мм: 5 Вес, г: 14 ГОСТ 17242-86 (СТ СЭВ 3242-81)	Шт.	20
15	Плавкая вставка ВПБ6-6	Материал: стекло Номинальное напряжение, В: 250 Номинальный рабочий ток, А: 0,63 Контакты: цилиндрические Длина корпуса, мм: 20 Диаметр корпуса, мм: 5 Вес, г: 14 ГОСТ 17242-86 (СТ СЭВ 3242-81)	Шт.	20
16	Плавкая вставка ВПБ6-7	Материал: стекло Номинальное напряжение, В: 250 Номинальный рабочий ток, А: 1 Контакты: цилиндрические Длина корпуса, мм: 20 Диаметр корпуса, мм: 5 Вес, г: 14 ГОСТ 17242-86 (СТ СЭВ 3242-81)	Шт.	20
17	Плавкая вставка ВПБ6-9	Материал: стекло Номинальное напряжение, В: 250 Номинальный рабочий ток, А: 1,6 Контакты: цилиндрические Длина корпуса, мм: 20 Диаметр корпуса, мм: 5 Вес, г: 14 ГОСТ 17242-86 (СТ СЭВ 3242-81)	Шт.	20
18	Плавкая вставка ВПТ6-10	Материал: стекло Номинальное напряжение, В: 250 Номинальный рабочий ток, А: 2 Контакты: цилиндрические Длина корпуса, мм: 20	Шт.	20

		Диаметр корпуса, мм: 5,2 Рабочая температура, °С: -60…+85 Вес, г: 1,2 ГОСТ 17242-86 (СТ СЭВ 3242-81)		
19	Предохранитель стеклянный Артикул Н520 (ZH214), 3 А, 250В (ВПБ6-11)	Материал: стекло. Номинальное напряжение, В: 250 Номинальный рабочий ток, А: 3 Контакты: цилиндрические Длина корпуса, мм: 20 Диаметр корпуса, мм: 5,2 Рабочая температура, °С: - 60 … +85 Вес, г.: 0,77 ГОСТ 17242-86 (СТ СЭВ 3242-81)	Шт.	20
20	Плавкая вставка Артикул ВПБ6-12В, 4 А, 250В	Материал: стекло Номинальное напряжение, В: 250 Номинальный рабочий ток, А: 4 Контакты: цилиндрические Длина корпуса, мм:20 Диаметр корпуса, мм: 5,2 Рабочая температура, °С: -60…+85 Вес, г: 1,2 ГОСТ 17242-86 (СТ СЭВ 3242-81)	Шт.	20
21	Плавкая вставка Артикул ВПБ6-13 5,0А	Материал: стекло Номинальное напряжение, В: 250 Номинальный рабочий ток, А: 5 Контакты: цилиндрические Длина корпуса, мм: 20 Диаметр корпуса, мм: 5 Вес, г: 14 ГОСТ 17242-86 (СТ СЭВ 3242-81)	Шт.	20
22	Предохранитель стеклянный Артикул Н520 (ZH214), 15 А, 250В (ВПБ6-11)	Материал: стекло Номинальное напряжение, В: 250 Номинальный рабочий ток, А: 3 Контакты: цилиндрические Длина корпуса, мм: 20 Диаметр корпуса, мм: 5,2 Рабочая температура, °С: +60…85 Вес, г: 0,77 ГОСТ 17242-86 (СТ СЭВ 3242-81)	Шт.	20
24	Хладон 22, дифторхлорметан (ГХФУ)	Температура плавления, °С: - 157,4. Температура кипения, °С: - 40,85. Относительная молекулярная масса, г/моль: 86,468 Критическое давление, Мпа: 4,98 Критическая температура, °С: + 96 Критическая плотность, кг/м3: 512,8 Габаритные размеры в упаковке, мм: 250х250х420 Вес газа в баллоне, кг: 13,6 ГОСТ 8502-93	Шт.	6
25	Фреон R410A, фреон(хладон)	Температура кипения (при 1 атм.), °С: - 52. Критическая температура, °С: + 72,2. Критическое давление, Мпа: 4,93. Критическая плотность, кг/м3: 488,9 Габаритные размеры в упаковке, мм: 250х250х420 Вес газа в баллоне, кг: 11,3 ГОСТ 8502-93	Шт.	6
26	Вентилятор VRS 60-35/31.4D канальный	Предназначен для непосредственной установки в прямоугольный канал систем кондиционирования воздуха и вентиляции промышленных и общественных зданий: Максимальный расход воздуха, м³/ч: 4510 Максимальное полное давление, Па: 631,6 Обороты при максимальном КПД, мин-1: 1415 Напряжение электродвигателя, В: 380 Ток максимальный, А: 4,1	Шт.	1

		Размеры, мм: 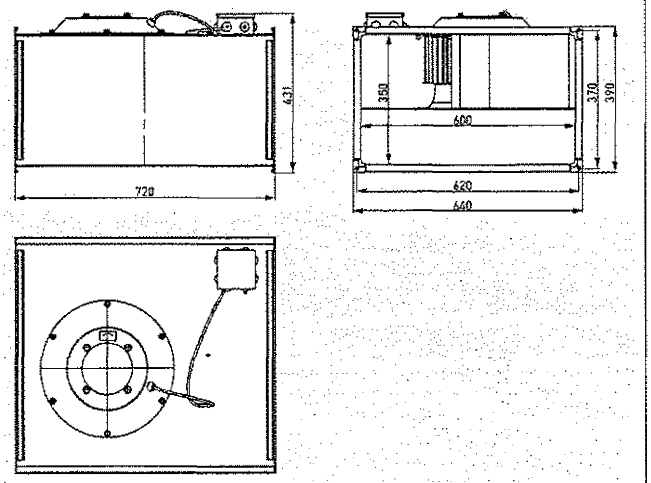 Степень защиты: IP 54 по ГОСТ 14254-20 Товар должен соответствовать ТР ТС 004/2011		
27	Вентилятор Ebmpapst Артикул A6D800-AD01-01	Тип вентилятора: Осевой Производительность, м3/ч: 24 500 Частота вращения, об/мин: 895 Напряжение, В: 380 Сила тока, А: 4,3 Частота, Гц: 50 Мощность, кВт: 2 Давление, Па: 180 Типоразмер, мм: 800 Уровень шума, dB/A: 76 Вес, кг: не более 23 Степень защиты: IP 54 по ГОСТ 14254-20 Товар должен соответствовать ТР ТС 004/2011	Шт.	1
28	Предохранитель керамический ITALWEBER CH10 gG 10A 500V	Материал корпуса предохранителя: стеатит Материал контактов: посеребренная медь Номинальное напряжение, В: 500 Номинальный ток, А: 10 Габаритные размеры, мм: Ø10,3×38 ГОСТ 17242-86 (СТ СЭВ 3242-81)	Шт.	12
29	Предохранитель керамический ITALWEBER CH22 gG 63 A, 690V	Материал корпуса предохранителя: стеатит Материал контактов: посеребренная медь Номинальное напряжение, В: 690 Номинальный ток, А: 63 Габаритные размеры, мм: Ø22×58 Индикация: ударная игла - Наличие ГОСТ 17242-86 (СТ СЭВ 3242-81)	Шт.	6
30	Предохранитель керамический ITALWEBER CH22 gG 50 A, 690V	Материал корпуса предохранителя: стеатит Материал контактов: посеребренная медь Номинальное напряжение, В: 690 Номинальный ток, А: 50 Габаритные размеры, мм: Ø22×58 ГОСТ 17242-86 (СТ СЭВ 3242-81)	Шт.	6
31	Предохранитель керамический ITALWEBER CH10 gG 8 A, 500V	Материал корпуса предохранителя: стеатит Материал контактов: посеребренная медь Номинальное напряжение, В: 500 Номинальный ток, А: 8 Габаритные размеры, мм: Ø10,3×38 ГОСТ 17242-86 (СТ СЭВ 3242-81)	Шт.	4
32	Предохранитель ППН-33 УХЛЗ 125А	Номинальное напряжение, В: 500 Номинальный ток плавкой вставки, А: 125 Частота тока, Гц: 50…60 Предельная коммутационная способность переменного тока кА: 50	Шт.	6

		Климатическое исполнение и категория размещения: УХЛ3 Габарит-00 Присоединение внешних проводников: ножевое ГОСТ 17242-86 (СТ СЭВ 3242-81)		
33	Предохранитель Legrand, типа аМ с индикатором	Предохранители типа аМ Конструктивный размер (габарит): NH00 Индикатор: Наличие Номинальный ток, А: 100 Номинальное напряжение, В: 500 Отключающая способность, kA: 120 Исполнение индикатора состояния предохранителя: передний ГОСТ IEC 60898-1-2020	Шт.	6
34	Предохранитель ETI NV/NH 00C KOMBI gL/gG 400V 80A	Номинальное напряжение, В: 400 Номинальный ток, А: 80 Отключающая способность, kA:120 Конструктивный размер: NH0 ГОСТ 17242-86 (СТ СЭВ 3242-81)	Шт.	9
35	Автомат ABB C63 трехфазный (S203)	Количество модулей, шт.: 3 Количество полюсов, шт.: 3 Количество фаз, шт.: 3 Тип выключателя – автомат: Наличие Номинальное (расчетное) напряжение, В: 400 Номинальный ток, А: 63 Номинальная частота, Гц: 50…60 Номинальная отключающая способность, А: 6000 Характеристика срабатывания (кривая тока): С. Степень защиты: IP 20 по ГОСТ 14254-20 Товар должен соответствовать ТР ТС 004/2011	Шт.	2
36	Автомат ABB C32 трехфазный (S203)	Количество модулей, шт.: 3 Количество полюсов, шт.: 3 Количество фаз, шт.: 3 Тип выключателя – автомат: Наличие Номинальное (расчетное) напряжение, В: 400 Номинальный ток, А:32 Номинальная частота, Гц: 50…60 Номинальная отключающая способность, А: 6000 Характеристика срабатывания (кривая тока): С. Степень защиты: IP 20 по ГОСТ 14254-20 Товар должен соответствовать ТР ТС 004/2011	Шт.	2
37	Электрический канальный нагреватель ЕО-60-35/22,5	Тиристорное управление: TTCMAX Мин.расх.возд., м3/ч: 1200 Число фаз напряжение В (50 Гц): 3~400 Общая мощность, кВт: 22,5 Ступени нагревателя, кВт: 15+7.5 Размер 60х35 см, мощность 22,5 кВт Изготовление в соотв. ГОСТ 15150-69 климатического исполнения группы УХЛ 4 Товар должен соответствовать ТР ТС 004/2011	Шт.	2
38	Электрический воздушный ТЭН для прямоугольных каналов 600×350, 600×300 мм (340А 8/2.5 КВТ/220В)	Номинальное напряжение, В: 230 Мощность, кВт: 2,5 Сечение канала, мм: 60-35, 60-30 Габаритные размеры, мм: длина 586, ширина 208,5 Товар должен соответствовать ТР ТС 004/2011	Шт.	6
39	Частотный преобразователь HYUNDAI N700E-110HF/150HFP	Мощность двигателя, кВт: 11…15 Номинальный ток двигателя, А: 23…29 Номинальное входное напряжение, В: 3 фазы 380÷480 (±10%). Номинальная частота, Гц: 50…60 Диапазон выходных частот, Гц: 0,1…400 Степень защиты: IP 20 по ГОСТ 14254-20 Товар должен соответствовать ТР ТС 004/2011	Шт.	2

40	Частотный преобразователь HYUNDAI N700E-0,75HF/110HFP	Мощность двигателя, кВт: 7,5…11 Номинальный ток двигателя, А: 16…22 Номинальное входное напряжение, В: 3 фазы 380÷480 (±10%) Номинальная частота, Гц: 50…60 Диапазон выходных частот, Гц: 0,1…400 Степень защиты: IP 20 по ГОСТ 14254-20 Товар должен соответствовать ТР ТС 004/2011	Шт.	1
41	Частотный преобразователь MITSUBISHI FR-F740-00170-EC	Мощность двигателя, кВт: 7,5 Номинальный ток двигателя, А: 17 Номинальное входное напряжение, В: 3 фазы 380÷480 (±10%). Номинальная частота, Гц: 50…60 Диапазон выходных частот, Гц: 0,5…400 Габаритные размеры, мм: 220x260x170 Степень защиты: IP 20 по ГОСТ 14254-20 Товар должен соответствовать ТР ТС 004/2011	Шт.	1
42	Преобразователь частоты Danfoss Micro Drive FC 51 4.00 кВт	Мощность двигателя, кВт: 4,0 Номинальный ток двигателя, А: 9 Номинальное входное напряжение, В: 3 фазы 380÷480 (±10%). Номинальная частота, Гц: 50…60 Диапазон выходных частот, Гц: 0…400 Габаритные размеры, мм: 314x110x214 В комплекте с панелью управления VLT LCP 12 IP21 с потенциометром: Наличие Степень защиты: IP 20 по ГОСТ 14254-20 Товар должен соответствовать ТР ТС 004/2011	Шт.	4
43	Преобразователь частоты Danfoss Micro Drive FC 51 2,2 кВт	Мощность двигателя, кВт: 2,2 Номинальный ток двигателя, А: 5,3 Номинальное входное напряжение, В: 3 фазы 380÷480 (±10%). Номинальная частота, Гц: 50…60 Диапазон выходных частот, Гц: 0…400 Габаритные размеры, мм: 314x110x214 В комплекте с панелью управления VLT LCP 12 IP21 с потенциометром: Наличие Степень защиты: IP 20 по ГОСТ 14254-20 Товар должен соответствовать ТР ТС 004/2011	Шт.	4
44	Преобразователь частоты Danfoss Micro Drive FC 51 11 кВт	Мощность двигателя, кВт: 11 Номинальный ток двигателя, А: 23 Номинальное входное напряжение, В: 3 фазы 380÷480 (±10%). Номинальная частота, Гц: 50…60 Диапазон выходных частот, Гц: 0…400 Габаритные размеры, мм: 367x140x260 В комплекте с панелью управления VLT LCP 12 IP21 с потенциометром: Наличие Степень защиты: IP 20 по ГОСТ 14254-20 Товар должен соответствовать ТР ТС 004/2011	Шт.	5
45	Частотный преобразователь MITSUBISHI FR-F740-00170-EC	Мощность двигателя, кВт: 5,5 Номинальный ток двигателя, А: 12,6 Номинальное входное напряжение, В: 3 фазы 380÷480 (±10%). Номинальная частота, Гц: 50…60 Диапазон выходных частот, Гц: 0,5…400 Габаритные размеры, мм: 150x260x140 Степень защиты: IP 20 по ГОСТ 14254-20 Товар должен соответствовать ТР ТС 004/2011	Шт.	3
46	Преобразователь частоты Danfoss Micro Drive FC 51 7,5 кВт	Мощность двигателя, кВт: 7,5 Номинальный ток двигателя, А: 15,5 Номинальное входное напряжение, В: 3 фазы 380÷480 (±10%). Номинальная частота, Гц: 50…60	Шт.	2

		Диапазон выходных частот, Гц: 0…400 Габаритные размеры, мм: 314x110x214 В комплекте с панелью управления VLT LCP 12 IP21 с потенциометром: Наличие Степень защиты: IP 20 по ГОСТ 14254-20 Товар должен соответствовать ТР ТС 004/2011		
47	Преобразователь частоты Danfoss Micro Drive FC 51 5,5 кВт	Мощность двигателя, кВт: 5,5 Номинальный ток двигателя, А: 12 Номинальное входное напряжение, В: 3 фазы 380÷480 (±10%) Номинальная частота, Гц: 50…60 Диапазон выходных частот, Гц: 0…400 Габаритные размеры, мм: 314x110x214 В комплекте с панелью управления VLT LCP 12 IP21 с потенциометром: Наличие Степень защиты: IP 20 по ГОСТ 14254-20 Товар должен соответствовать ТР ТС 004/2011	Шт.	1
48	Преобразователь частоты Danfoss Micro Drive FC 51 3,0 кВт	Мощность двигателя, кВт: 3,0 Номинальный ток двигателя, А: 7,2 Номинальное входное напряжение, В: 3 фазы 380÷480 (±10%). Номинальная частота, Гц: 50…60 Диапазон выходных частот, Гц: 0…400 Габаритные размеры, мм: 314x110x214 В комплекте с панелью управления VLT LCP 12 IP21 с потенциометром: Наличие Степень защиты: IP 20 по ГОСТ 14254-20 Товар должен соответствовать ТР ТС 004/2011	Шт.	
49	Компрессор поршневой Carrier, модель 69NT40, тип 06DR241(кат. № 18-10129-20SV)	Предназначен для рефрижераторных контейнеров марки Carrier: Количество цилиндров, шт: 6 Тип компрессора: полугерметичный. Объемная производительность, м3/час: 69 Наличие сальников: бессальниковый. Диапазон рабочих напряжений, В: 340…460 Степень защиты: IP 56 по ГОСТ 14254-20 Товар должен соответствовать ТР ТС 004/2011	Шт.	1
50	Компрессор спиральный Carrier модель Scroll (PrimeLine) (кат. № 18-10136-22)	Предназначен для рефрижераторных контейнеров марки Carrier: Тип хладагента: R-404A, R-452A, R-507; Эффективность охлаждения, EER: до 9; Напряжение, В: 380 Частота, Гц: 50 Степень защиты: IP 56 по ГОСТ 14254-20 Товар должен соответствовать ТР ТС 004/2011	Шт.	1
51	Компрессор поршневой Maneurop, производитель Danfoss, модель MT 64HM4CVE	Предназначен для работы в холодильных установках с широким диапазоном рабочих условий: Тип компрессора: герметичный поршневой. Назначение: среднетемпературный. Холодильный коэффициент: 1,96 Диапазон холодопроизводительности, кВт: 5…10 Холодопроизводительность, кВт: 7,64 Высота, мм: 413 Длина, мм: 340 Ширина, мм: 288 Количество масла: 2 л. Количество фаз: 3 Напряжение, В: 380 Частота, Гц: 50 Степень защиты: IP 55 по ГОСТ 14254-20 Товар должен соответствовать ТР ТС 004/2011	Шт.	2
52	Компрессор поршневой Bitzer, модель 4HE-18Y	Предназначен для использования в холодильных установках, системах холодоснабжения, системах кондиционирования воздуха:	Шт.	2

		Тип компрессора: полугерметичный. Тип применения: низкотемпературный. Число цилиндров, шт.: 4 Диаметр цилиндров, мм: 70 Ход поршня, мм: 55 Объемная производительность, м3/час: 73,6 Хладагент: R404A/R507A. Количество фаз: 3 Напряжение, В: 380 Частота, Гц: 50 Пусковой ток, А: 158 Максимальный рабочий ток, А: 36,7 Заправка масла - 4 dm3: Наличие Антивибрационные демпферы – Standard: Наличие Присоединение линии всасывания 42 мм- 1 5/8": Наличие Присоединение линии нагнетания 28 мм- 1 1/8": Наличие Степень защиты: IP 54 по ГОСТ 14254-20 Товар должен соответствовать ТР ТС 004/2011		
53	Электродвигатель Eldin, серия А, тип A200L2	Тип электродвигателя: асинхронный. Диаметр вала, мм: 55. Типоразмер, мм: 200. Мощность, кВт: 45 Частота вращения, : 3000 об/мин. КПД, %: 93 Количество фаз: 3 Напряжение, В: 380 Частота, Гц: 50 Степень защиты: IP 55 по ГОСТ 14254-20 Товар должен соответствовать ТР ТС 004/2011	Шт.	1
54	Преобразователь частоты ACS310-03E-34A1-4, производитель ABB	*Тип преобразователя: преобразователь напряжения.* Измерение выходного тока, А: 34,1 Сетевое напряжение, В: 380…480 Номинальное выходное напряжение, В: 380 Выходная мощность при нормальном выходе напряжения, кВт: 15 Количество выходных фаз: 3. Максимальная частота на выходе, Гц: 500 Встроенные тормозные сопротивления: Наличие Отсутствие блока управления: Наличие Степень защиты: IP2X по ГОСТ 14254-20 Товар должен соответствовать ТР ТС 004/2011	Шт.	2
55	Компрессор полугерметичный поршневой D3-19.1Y Frascold	Назначение компрессора: низкотемпературный. Тип компрессора: полугерметичный поршневой. Количество цилиндров: 2. Холодильный коэффициент: 1,22 Регулирование производительности: нет. Количество фаз: 3 Напряжение, В: 380 Частота, Гц: 50 Диапазон холодопроизводительности, кВт: 1…5 Холодопроизводительность, кВт: 3,47 Высота, мм: 317 Длина, мм: 374 Ширина, мм: 242 Количество масла, л: 1,2 Уровень шума, dBA: 67,2 Степень защиты: IP 56 по ГОСТ 14254-20 Товар должен соответствовать ТР ТС 004/2011	Шт.	3
56	Компрессор BITZER Ecoline 4PES-12Y-40P	Тип компрессора: полугерметичный поршневой. Количество цилиндров: 4. Холодильный коэффициент: 2,32. Регулирование производительности: Наличие	Шт.	3

		Количество фаз: 3 Напряжение, В: 380 Частота, Гц: 50 Диапазон холодопроизводительности, кВт: 20…25 Холодопроизводительность, кВт: 23,8 Высота, мм: 385 Длина, мм: 632 Ширина, мм: 303 Количество масла, л: 6 Уровень шума, dBA: 76,3 Степень защиты: IP65 по ГОСТ 14254-20 Товар должен соответствовать ТР ТС 004/2011		
57	Электродвигатель Тип 1 АИР63В4	Тип электродвигателя: асинхронный в соответствии с ГОСТ 31606-2012 Монтажное исполнение - на лапах с одним концом вала: Наличие Высота оси вращения, мм: 63 в соответствии с ГОСТ13267 Мощность, кВт: 0,37 Максимальная частота вращения, об/мин: 1500 Номинальная частота вращения, об/мин: 1320 КПД, %: 67 Число полюсов: 4. Количество фаз: 3. Напряжение, В: 380 Частота, Гц: 50 Климатическое исполнение: У3. Степень защиты: IP54 по ГОСТ 14254-20 Товар должен соответствовать ТР ТС 004/2011	Шт.	2
58	Электродвигатель Тип 2 АИР 80А4У1	Тип электродвигателя: асинхронный в соответствии с ГОСТ 31606-2012 Монтажное исполнение - на лапах с одним концом вала: Наличие Высота оси вращения, мм: 80 в соответствии с ГОСТ13267 Мощность, кВт: 1,1 Максимальная частота вращения, об/мин: 1500 Номинальная частота вращения, об/мин: 1410 КПД, %: 74 Число полюсов: 4. Количество фаз: 3. Напряжение, В: 380 Частота, Гц: 50 Климатическое исполнение: У1 Степень защиты: IP55 по ГОСТ 14254-20 Товар должен соответствовать ТР ТС 004/2011	Шт.	2
59	Конденсатоотводчик термостатический, капсульный, уравновешенный по давлению, пониженной пропускной способности Spirax Sarco серии BT6-B, типа BT6-BL	Предназначен для дренажа конденсата из систем высокой чистоты и апирагенного пара с минимальной вероятностью накапливания конденсата: Материал исполнения нержавеющая сталь, марки: 316L Обработка внутренних поверхностей, 0,6 мкм: Наличие Обработка наружных поверхностей, 1,0 мкм: Наличие Максимальное допустимое давление при + 140°С, бар: 10 Максимальное давление при работе на насыщенном паре, бар: 6 Минимальная допустимая температура, °С: - 254 Минимальная рабочая температура, °С: 0 Максимальная допустимая температура при 9,2 бар, °С: 177 DN и соединение: ½" санитарное быстросъемное соединение по ASME BPE	Шт.	4

60	Конденсатоотводчик термостатический Spirax Sarco типа BTD52L	Предназначен для дренажа в системах «чистого пара»: Материал исполнения нержавеющая сталь, марки: 316L. Максимальное допустимое давление, бар: 16 Максимальное рабочее давление, бар: 10 Минимальное давление для нормальной работы, бар: 0,25 Максимальная допустимая температура, °С: +450°С Максимальная рабочая температура, °С: + 450. DN и соединение: ½, ISO 1127 (Серия 1) трубка под сварку 13,5 мм. O/D x 1,6 мм. стенка трубки (DN8).	Шт.	4
61	Пневматические клапаны Burkert 2000-A-2-15,0-EE-VA-TK46-C-D, №168508Q	Наклонный клапан с внешним управлением состоит из поршневого пневмопривода и корпуса 2-ходового клапана: Корпус клапана из нержавеющей стали с приводом из полиамида (PA): Наличие Диаметр условный (DN), мм: 15 Рабочее давление, бар: 0…25 Температура рабочей среды, °С: -10…+185 Присоединения к трубопроводам: Кламповое Температура окружающей среды, °С: -10…+60 Степень защиты: IP67 по ГОСТ 14254-20 Товар должен соответствовать ТР ТС 004/2011	Шт.	6
62	Пневматические клапаны Burkert 2000-A-2-20,0-PTFE-VD-TC43, № 428538S	Наклонный клапан с внешним управлением состоит из поршневого пневмопривода и корпуса 2-ходового клапана: Корпус клапана из нержавеющей стали с приводом из полиамида (PA): Наличие Диаметр номинальный (DN), мм: 20 в соответствии ГОСТ 28338-89 Рабочее давление, бар: 0…11 Температура рабочей среды, °С: -10…+185 Присоединения к трубопроводам: Кламповое Температура окружающей среды, °С: -10…+40 Степень защиты: IP67 по ГОСТ 14254-20 Товар должен соответствовать ТР ТС 004/2011	Шт.	6
63	Пневматические клапаны Burkert 2301-A2-25,0SS-VATC44-G-M-AAN3-FA03*, Номер на сборку 20031863 (состоит из 00282215 + 00306965)	2/2-ходовой регулирующий клапан: Функция управления (SF) A - закрыто усилием пружины: Наличие Пути/положения (WS) 2 - 2 пути / 2 положения: Наличие Размер отверстия (DN) 25,0 мм: Наличие Материал уплотнения (DWST) SS - нержавеющая сталь: Наличие Портовое соединение (LTA) TC44 - Хомут 50,5 x 33,7 x 2,0 по DIN 32676 серия B (труба ISO): Наличие Рабочее давление, бар: 0…12 Температура среды, °С: -10…+185 Температура окружающей среды, °С: -10…+100 Вес нетто 2,3 кг: Наличие Степень защиты: IP67 по ГОСТ 14254-20 Товар должен соответствовать ТР ТС 004/2011	Шт.	6
64	Ремкомплект для клапанов с пневмоприводами Burkert 2000-A-2-15,0-EE-VA-TK46-C-D 50 мм	Размер, мм: 50 Длина окружности, см: 20 Привод из PA (полиамида): 1TJJ – 24 шт.	Шт.	24
65	Ремкомплект для клапанов с пневмоприводами Burkert 2000-A-2-20,0-PTFE-VD-TC43 63 мм	Размер, мм: 63 Длина окружности, см: 26 Привод из PA (полиамида): 13ZY – 6 шт.	Шт.	6

66	Ремкомплект для клапанов с пневмоприводами Burkert 2632-A-2-25,0-SS-VA-TC44 80 мм	Размер, мм: 80 Длина окружности, см: 31 Привод из PA (полиамида): 13AP – 6 шт.	Шт.	6
67	Конденсатоотводчик термостатический Gestra, серии MK, типа MK 45 A-2 с капсулой 5H2	Предназначено для отвода водяного конденсата и/или воздуха из паровых систем: Материал: нержавеющая сталь. Номинальное давления PN40: Наличие Тип присоединения: резьбовые муфты Номинальный размер DN15/ ½": Наличие Максимальное допустимое давление, 40 бар: Наличие Максимальный перепад давления 32 бар: Наличие Максимальная рабочая температура, 240 °C: Наличие Максимальная допустимая температура 400 °C: Наличие 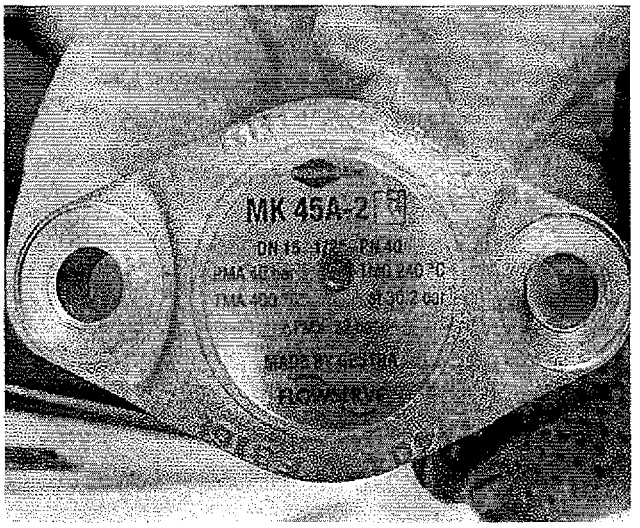 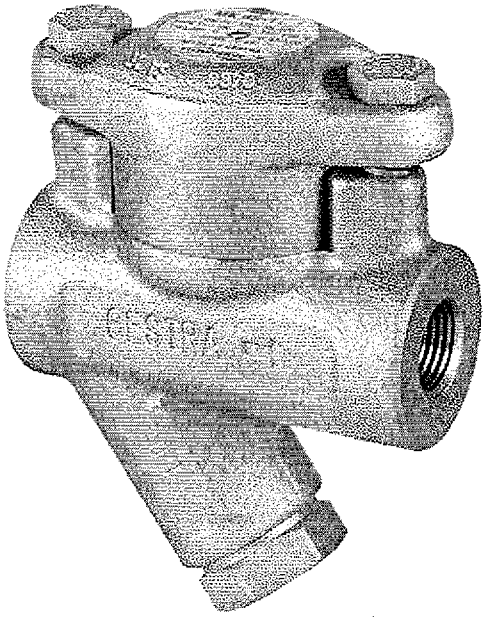	Шт.	3
68	Конденсатоотводчик термостатический Gestra, серии MK, типа MK 45-2 H с капсулой 5H2	Предназначено для отвода водяного конденсата и/или воздуха из паровых систем: Материал: нержавеющая сталь. Номинальное давления PN40: Наличие Тип присоединения: резьбовые муфты Номинальный размер DN15/ ½": Наличие Максимальное допустимое давление, 21 бар: Наличие Максимальный перепад давления 22 бар: Наличие	Шт.	3

		Максимальная допустимая температура 400 °C: Наличие 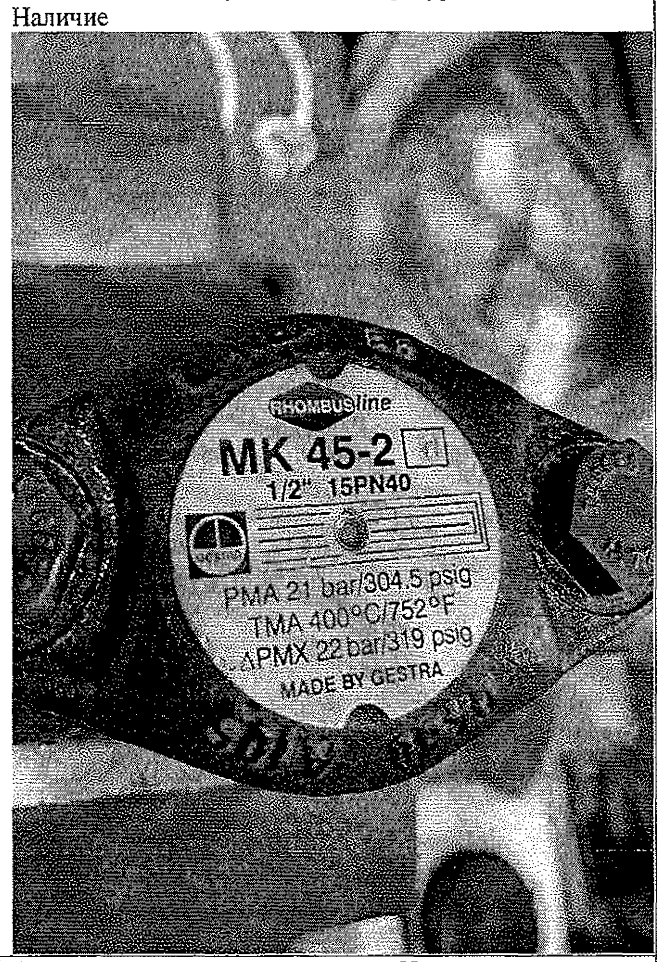 		
69	Датчики температуры SKS W-63-100mm-Pt100A-5m, с разъемом м12	4-х проводная схема соединений: Наличие Термостойкая изоляция до 150 градусов Цельсия: Наличие Толщина изоляции, мм: 5 Толщина датчика, мм: 6	Шт.	10

Срок поставки: в течение 30 (Тридцати) календарных дней со дня, следующего за днем заключения Договора.

Место поставки Товара: 108819, г. Москва, поселение Московский, поселок Института полиомиелита, домовладение 8, корпус 1, ФГАНУ «ФНЦИРИП им. М.П. Чумакова РАН» (Институт полиомиелита).

Предполагаемые сроки проведения процедуры закупки: июнь-июль 2022 г.

Требования к качеству и безопасности товаров:

Предлагаемый к поставке товар должен соответствовать требованиям и нормам, установленным нормативными документами, действующими в Российской Федерации.

Порядок поставки и приемки Товара

Поставка Товара должна быть выполнена качественно и в срок, с соблюдением всех требований документации на поставляемый Товар, а также с соблюдением требований техники безопасности, санитарно-технических норм, технических регламентов и нормативных правовых документов, предусмотренных законодательством Российской Федерации.

Товар поставляется в соответствии с товарной маркировкой завода-производителя и в заводской упаковке, на упаковке должна быть нанесена ясно читаемая маркировка с указанием номера серии (партии), позволяющая идентифицировать Товар, в комплекте с сопроводительной документацией, а также иные документы, в соответствии с действующим законодательством Российской Федерации.

Упаковка должна предохранять Товар от порчи во время транспортировки, погрузки, разгрузки и хранения.

Порядок оплаты: не более 7 (семи) рабочих дней с даты подписания Заказчиком документа о

приемке Товара, аванс не предусмотрен.

В стоимость товара включается:

В стоимость Товара включены: приобретение/изготовление Товара Поставщиком; тара, упаковка Товара; доставка Товара в адрес Заказчика; погрузочно-разгрузочные работы; исполнение гарантийных обязательств; расходы по страхованию, налоги, пошлины, сборы и иные обязательные платежи, иные затраты, связанные с поставкой, приобретением/изготовлением Поставщиком Товара.

Требования к сроку и объему предоставления гарантий:

На Товар Поставщик устанавливает гарантийный срок 12 (двенадцать) месяцев, но не менее чем гарантийный срок, установленный заводом-производителем. Днем начала гарантийного срока поставленного Товара является день получения Товара и подписания Сторонами товарной накладной. Поставщик по требованию Заказчика обязан заменить товар ненадлежащего качества в течение срока, согласованного с Заказчиком. Расходы, связанные с обратной транспортировкой некачественного Товара, несёт Поставщик.

Особенности: Процедура закупки будет проводиться в соответствии с требованиями Федерального закона от 18.07.2011 N 223-ФЗ «О закупках товаров, работ, услуг отдельными видами юридических лиц» (далее – Закон).

Ответ должен содержать срок действия предлагаемой цены и расчет цены товара, срок поставки Товара. В частности, из содержания предложения должны однозначно определяться цена единицы товара, описание товара, включая технические характеристики, и общая цена договора на условиях, указанных в настоящем запросе.

Ответы должны быть поданы с «09» 06 2022 г. по «23» 06 2022 г. включительно по адресу: umto@chumakovs.su. Ответ должен иметь реквизиты Поставщика, печать и подпись.

Проведение данной процедуры сбора информации не влечет за собой возникновения каких-либо обязательств заказчика.

С уважением,

Первый заместитель генерального директора
ФГАНУ «ФНЦИРИП им. М.П. Чумакова РАН»
(Институт полиомиелита) А.Ю. Афонин