МИНИСТЕРСТВО НАУКИ И ВЫСШЕГО ОБРАЗОВАНИЯ
РОССИЙСКОЙ ФЕДЕРАЦИИ

ФЕДЕРАЛЬНОЕ ГОСУДАРСТВЕННОЕ АВТОНОМНОЕ НАУЧНОЕ УЧРЕЖДЕНИЕ «ФЕДЕРАЛЬНЫЙ НАУЧНЫЙ ЦЕНТР ИССЛЕДОВАНИЙ И РАЗРАБОТКИ ИММУНОБИОЛОГИЧЕСКИХ ПРЕПАРАТОВ ИМ. М.П. ЧУМАКОВА РАН» (ИНСТИТУТ ПОЛИОМИЕЛИТА)
(ФГАНУ «ФНЦИРИП им. М.П. Чумакова РАН» (Институт полиомиелита))

Юридический адрес: улица Кржижановского, дом 29, корпус 5, этаж 3, помещение I, комната № 6, вн.тер.г. Муниципальный округ Котловка, город Москва, 117218
Тел./факс (495) 841-90-02; (495) 549-67-60; (495) 841-93-21
E-mail: sue_polio@chumakovs.su; www.chumakovs.ru
ОКПО 01895045, ОГРН 1167746624847,
ИНН/КПП 7751023847/772701001

На № 28/3 от 28.04.22

Поставщикам, заинтересованным в поставке Товара
От:
Федеральное государственное автономное научное учреждение «Федеральный научный центр исследований и разработки иммунобиологических препаратов им. М.П. Чумакова РАН» (ФГАНУ «ФНЦИРИП им. М.П. Чумакова РАН» (Институт полиомиелита)), улица Кржижановского, дом 29, корпус 5, этаж 3, помещение I, комната № 6, вн.тер.г. Муниципальный округ Котловка, город Москва, 117218, umto@chumakovs.su, (495) 841-01-32

Запрос о предоставлении ценовой информации

ФГАНУ «ФНЦИРИП им. М.П. Чумакова РАН» (Институт полиомиелита) планирует проведение процедуры закупки стеклянных бутылей (далее - товар) для нужд ФГАНУ «ФНЦИРИП им. М.П. Чумакова РАН» (Институт полиомиелита) в соответствии с Федеральным законом от 18 июля 2011 года № 223-ФЗ «О закупках товаров, работ, услуг отдельными видами юридических лиц».

Способ закупки – закупка у единственного поставщика (подрядчика, исполнителя) в отношении которых Учреждением сформирован Реестр утвержденных поставщиков (производителей) на основании проведенной оценки (квалификации) в соответствии с Правилами надлежащей производственной практики, утвержденными приказом Министерства промышленности и торговли Российской Федерации от 14 июня 2013 г. № 916, размещенный на официальном сайте Учреждения и в соответствии с пп.16 п.4 раздела 2 главы IV Положения о закупке, утвержденного наблюдательным советом 08.06.2021 г. Протоколом № 01 от 08.06.2021 г.

Поставщики, включенные в Реестр одобренных, с которыми имеются заключенные договоры, вправе подать коммерческое предложение в соответствии с размещенным запросом, с указанием объема, который они могут поставить дополнительно к уже имеющимся с ними договорам.

Просим предоставить информацию о стоимости Товара, указанного в Таблице № 1.

№ п/п	Наименование, характеристики Товара	Ед. Изм.	Кол-во
1	Стеклянные бутыли для хранения бактериальных препаратов из жаропрочного боросиликатного стекла «3.3» марки SIMAX® 1-го гидролитического класса, ёмкостью 1000 мл. Размеры соответствуют прилагаемому чертежу. Производство KAVALIERGLASS, a.s. ,Чехия	шт	2500

	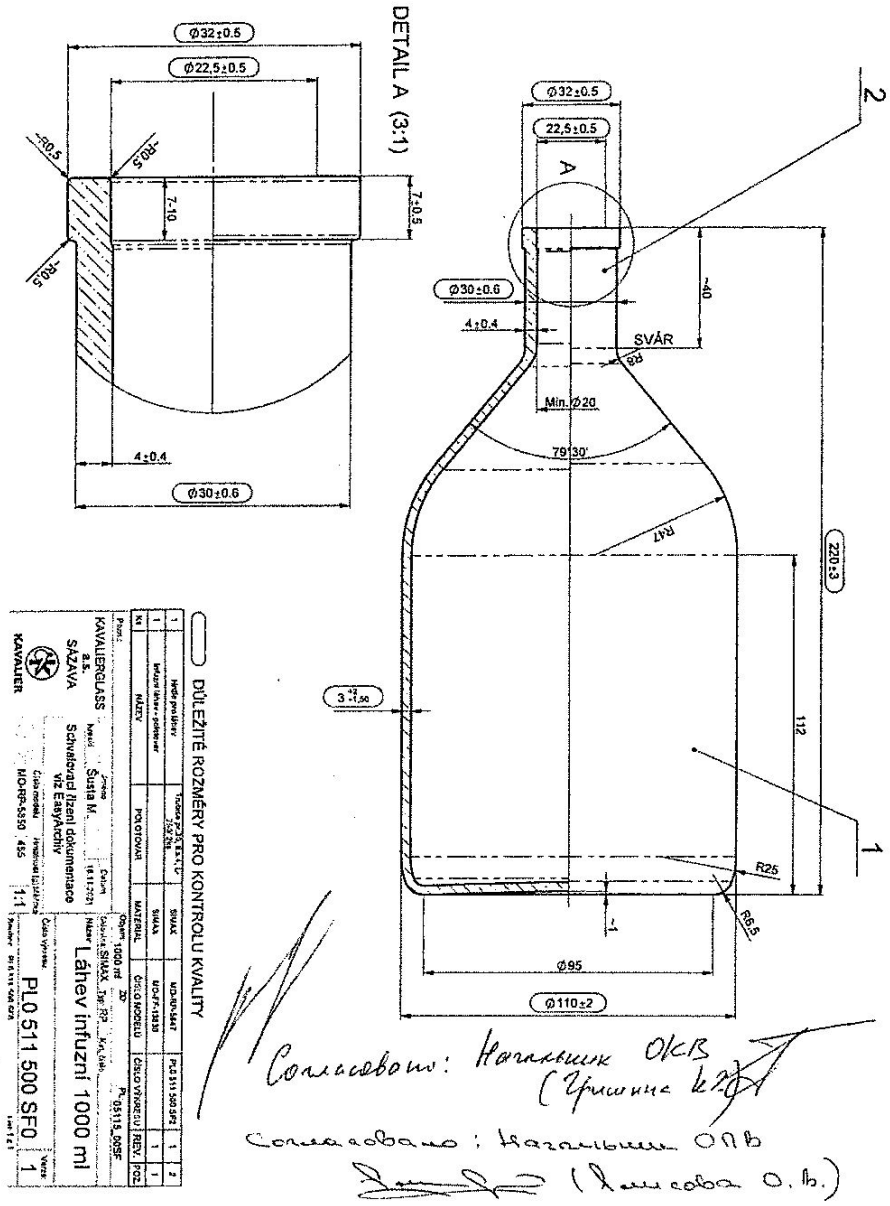		
2	Стеклянные бутыли для хранения бактериальных препаратов из жаропрочного боросиликатного стекла «3.3» марки SIMAX® 1-го гидролитического класса, ёмкостью 3000 мл. Размеры соответствуют прилагаемому чертежу. Производство KAVALIERGLASS, a.s. ,Чехия	шт	2900

	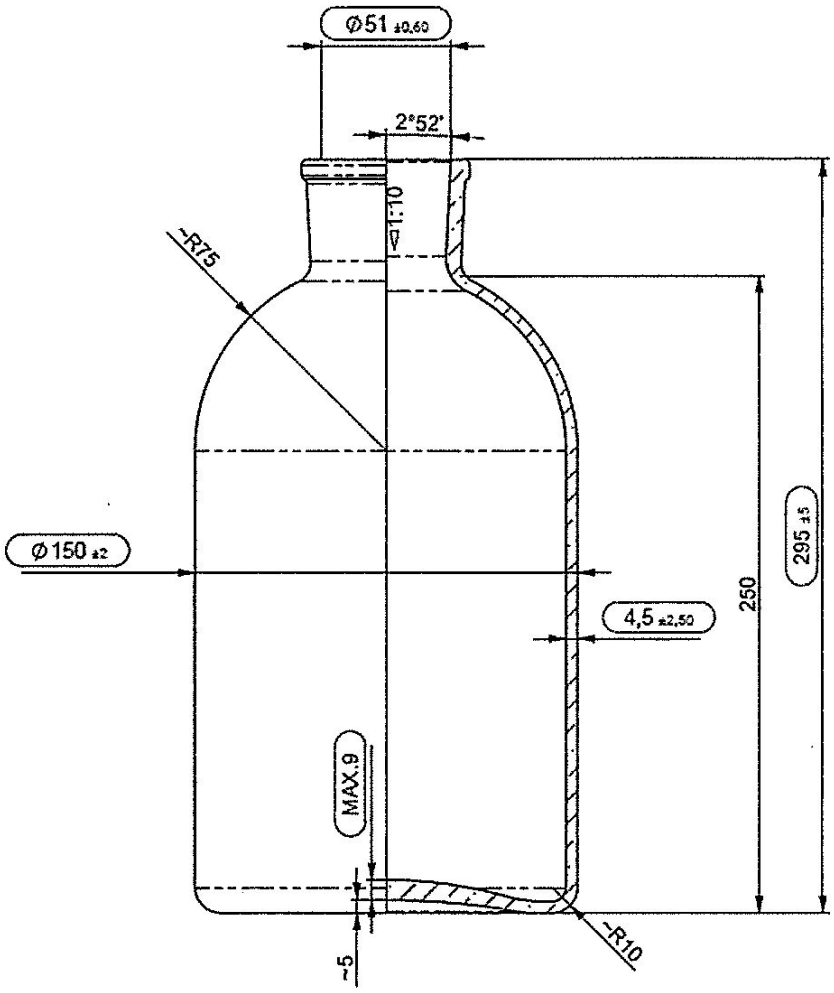		
3	Стеклянные бутыли для хранения бактериальных препаратов из жаропрочного боросиликатного стекла «3.3» марки SIMAX® 1-го гидролитического класса, ёмкостью 10000 мл. Размеры соответствуют прилагаемому чертежу. Производство KAVALIERGLASS, a.s. ,Чехия	шт	700

	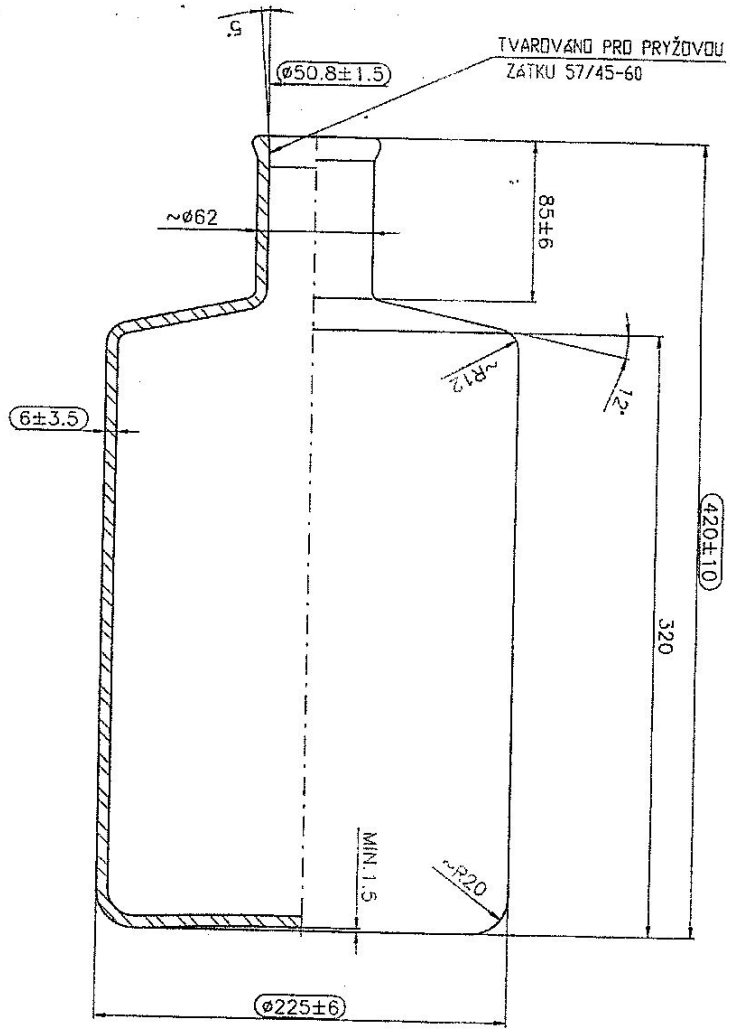		
4	Стеклянные бутыли для хранения бактериальных препаратов из жаропрочного боросиликатного стекла «3.3» марки SIMAX® 1-го гидролитического класса, емкостью 15000 мл. Размеры соответствуют прилагаемому чертежу. Производство KAVALIER, Чехия	шт	500

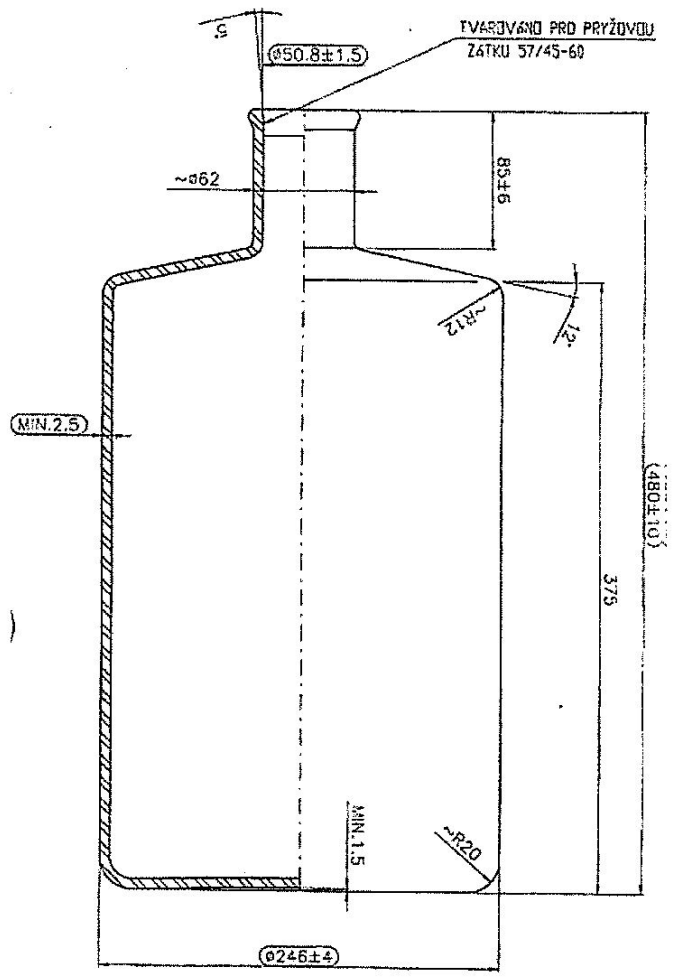

В стоимость Товара должно включаться:
- произведение/приобретение Товара;
- доставка до производственных помещений Заказчика;
- погрузочно/разгрузочные работы;
- исполнение гарантийных обязательств;
- расходы по страхованию, налоги, пошлины, сборы и иные затраты, связанные с поставкой, производством, приобретением/изготовлением Поставщиком Товара, получением Поставщиком необходимых свидетельств, заключений и иных документов, регламентирующих поставку данного Товара.

Срок поставки: Поставка Товара осуществляется партиями по Заявкам Заказчика в течение 20 (Двадцати) рабочих дней со дня получения Поставщиком от Заказчика заявки на поставку Товара.

Периодичность поставки: партиями по Заявкам Заказчика.

Предполагаемые сроки проведения процедуры закупки: апрель 2022 г.

Требования к Товару: Товар поставляется в комплекте с сопроводительной документацией, предусмотренной данным видом Товара, а также сопровождается сертификатами анализа производителя, транспортной накладной, товарной накладной и счет-фактурой.

Условия поставки Товара

Товар поставляется в специализированной таре Поставщика, каждый вид Товара в отдельной таре, позволяющей обеспечить его сохранность при транспортировке.

Порядок оплаты: Оплата осуществляется в течение 30 (тридцати) банковских дней после поставки каждой отдельной партии Товара и подписания Сторонами товарной накладной,

транспортной накладной на поставленную партию Товара, а также после предоставления Поставщиком счёта на оплату и счёта-фактуры.

Требования к сроку годности товара: срок гарантии Товара на момент поставки должен составлять не менее 12 месяцев, срок годности должен быть не менее 80% от гарантированного срока годности на день поставки.

Особенности: Процедура закупки будет проводиться в соответствии с требованиями Федерального закона от 18 июля 2011 года № 223-ФЗ «О закупках товаров, работ, услуг отдельными видами юридических лиц» и Положения о закупке Федерального государственного автономного научного учреждения «Федеральный научный центр исследований и разработки иммунобиологических препаратов им. М.П. Чумакова РАН» (Институт полиомиелита), утвержденного наблюдательным советом 08.06.2021 г. Протоколом № 01 от 08.06.2021 г.

Ответ должен содержать срок действия предлагаемой цены и расчет цены товара. В частности, из содержания предложения должны однозначно определяться цена единицы товара, описание товара, включая технические характеристики, и общая цена договора на условиях, указанных в настоящем запросе.

Ответы должны быть поданы с «28» 04 2022 г. по «06» 05 2022 г. включительно по адресу: umto@chumakovs.su.

Рекомендуем в теме письма указать номер запроса коммерческих предложений.

В коммерческом предложении обязательно должны быть реквизиты: номер и дата.

Проведение данной процедуры сбора информации не влечёт за собой возникновения каких-либо обязательств Заказчика.

При наличии технических ошибок и неточностей при описании Товара просим сообщить Заказчику.

Если основные условия исполнения Договора отличаются от предложенных – просим сообщить Заказчику в Коммерческом предложении.

Первый заместитель генерального директора
ФГАНУ «ФНЦИРИП им. М.П. Чумакова РАН»
(Институт полиомиелита) _____ А.Ю. Афонин